FU IBERICA
TRANSMISIÓN DE POTENCIA

www.fuiberica.com · fuiberica@fuiberica.com
Tel. +34 932 681 833 · Fax +34 932 683 292

Total Quality

SYSTEM CERTIFICATION ISO 9001:2000 SGS
Certificados desde el año 1999

GUMMI

Acoplamientos Elásticos
Tipo A

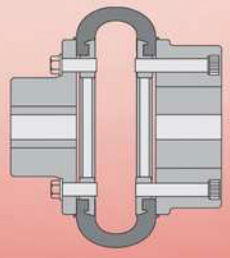

Gummi cuenta con una experiencia de más de 40 años en el rubro de las transmisiones mecánicas industriales y con una activa participación en distintos e importantes mercados industriales locales e internacionales, ofreciendo una amplia gama de acoplamientos elásticos, neumáticos e hidráulicos, como también embragues y frenos neumáticos industriales, estandarizados o especiales.

Gummi es sinónimo de Calidad y Servicio, haciendo de estas dos características nuestro paradigma más preciado. Todos los productos son fabricados según las Normas Internacionales ISO 9001, certificados desde el año 1999.

Un continuo e innovador desarrollo en nuestra línea de productos, a los cuales debemos sumarle un asesoramiento técnico brindado por nuestro departamento de ingeniería y orientado siempre a la aplicación práctica, nos ha permitido formar las bases que sustentan nuestros logros en materia de una asistencia técnica incomparable.

Largos años de experiencia y modernos sistemas de diseño con avanzados equipos de producción, convierten a nuestros productos **Gummi** en un componente de alta tecnología necesario para todo sistema de transmisión de calidad.

La multiplicidad en el uso de nuestros productos **Gummi**, permitió que los mismos hayan sido satisfactoriamente montados en diversos tipos de aplicaciones dentro de la industria Metalúrgica, Siderometalúrgica, Minera, Petrolera y Naval entre otras, como así también en un sin fin de aplicaciones especiales y específicas en transmisiones de potencia.

Gummi no es sólo un BUEN PRODUCTO, es CALIDAD, CONFIANZA, SEGURIDAD y TRANQUILIDAD.

SGS

Certificado AR08/00873

El sistema de gestión de

GUMMI

Echeverría 830
Vicente López, Provincia de Buenos Aires CP 1603, Argentina
Ruta 6 KM 21,5
Pilar, Provincia de Buenos Aires CP 1629, Argentina

ha sido evaluado y certificado en cuanto al cumplimiento de los requisitos de

ISO 9001:2000

Para las siguientes actividades

Design, Manufacture, Sales and Technical Services Post Sales of Universal Flexible Couplings, Air Clutches-Brakes and Friction Material

Diseño, Fabricación, Venta y Servicio Técnico Post Venta de Acoples Flexibles Universales, Embragues - Frenos Neumáticos y Material de Fricción

Cualquier aclaración adicional relativa tanto al alcance de este certificado como a la aplicabilidad de los requisitos de la norma ISO 9001:2000 puede obtenerse consultando a la organización

Este certificado es válido desde 28 de mayo de 2008 hasta 28 de mayo de 2011 y su validez está sujeta a auditorias de seguimiento con resultado satisfactorio
Fecha de auditoria de recertificación antes de 28 de abril de 2011
Edición 1, Certificado desde mayo 2008

Autorizado por

SGS United Kingdom Ltd Systems & Services Certification
Rossmore Business Park Ellesmere Port Cheshire CH65 3EN UK
t +44 (0)151 350-6666 f +44 (0)151 350-6600 www.sgs.com

Página 1 de 1

UKAS QUALITY MANAGEMENT 005

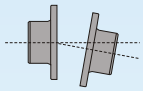

Absorbe desalineamientos
El desalineamiento es el 50% de las causas de las roturas en rodamientos, además de otros elementos de las máquinas (sellos, retenes, engranajes), que normalmente no están preparados para la flexión introducida al eje. El acoplamiento Gummi, por ser elástico, absorbe desalineamientos, reduciendo los esfuerzos y aumentando la vida útil de los componentes.

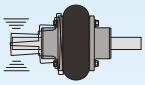

Amortiguación de vibraciones y choques
La gran absorción de vibraciones y choques, proporciona una mayor vida útil a su equipamiento. La media de vibraciones que se transmiten en un sistema, de un lado al otro, es del orden del 70%, siendo este último minimizado por la capacidad de absorción del centro elástico.

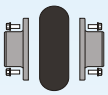

Simple instalación
El reemplazo es más rápido por tratarse de un solo elemento. Utilizando tolerancias de alineación menores, aumenta la vida útil del centro elástico. No es necesario mover las partes para su reemplazo.

Simetría - Seguridad - Balanceo
Al no presentar cortes en el centro elástico, se garantiza el balanceo y seguridad al usuario.

Diversos modelos
- Espaciador (Back-Pull-Out) - Motores diésel - Desplazamiento axial - Grandes diámetros de ejes - Ejes flotantes - Limitadores de torque - Bloqueo de seguridad - Ejes cónicos (Motor Mill) - Ambientes agresivos

Sin lubricación
Por sus características constructivas, ninguno de sus componentes requieren lubricación.

Economía
Aumenta el intervalo entre recambios, reduciendo el tiempo de parada de máquina. Economía en reposición de componentes, lubricantes e inventario. El centro elástico trabaja un tiempo prolongado sin sustituirlo.

Total Quality

Calidad asegurada
Producido bajo un *Sistema de Aseguramiento de la Calidad* y empleando materias primas de calidad superior.

Al solicitar un Acoplamiento Elástico **Gummi**, deben ser informados los siguientes campos.
Ej: Acoplamiento modelo A 105 con dos cubos integrales y un espaciador L=250 mm

Antes de iniciar el montaje de un acoplamiento elástico Gummi, recomendamos leer atentamente las instrucciones de montaje. (ver pág. 8)

A 105 - CI / CI - ES - 250

1- Modelo
2- Tipo de cubo
3- Configuración
4- Información suplementaria

1- MODELO
De acuerdo a la selección (Tablas I y III)

2- TIPO DE CUBO
Informar el tipo de cubo seleccionado
Sin indicación - Dos cubos normales
CN Cubo normal
CI Cubo integral
CX Cubo axial
EC Cubo normal para punta de ejes cónicos
ECI Cubo integral para punta de ejes cónicos

3- CONFIGURACION
EF Eje flotante
ES Espaciador

LT Limitador de torque
BS Trabas de seguridad
RE Recubrimiento especial
DF Disco de freno
CIN Cubo Invertido
APF Con polea de freno
CE Cubos encastrados
CF Con plato brida
CC Con cubo carretel

4- INFORMACIÓN SUPLEMENTARIA
Indicar dimensiones solicitadas

Datos necesarios:

- **Potencia en HP, CV o Kw.**
- **Velocidad de giro en R.P.M.**
- **Diámetros de los ejes.**
- **Factor de servicio (conforme a tabla II).**

Selección rápida:

Multiplicar la potencia por el factor de servicio

HP x fs , CV x 1.014 x fs ó Kw x 1.34 x fs

El valor obtenido, igual o superior, se compara en la Tabla I, en la columna de velocidades (R.P.M.) correspondiente; la parte superior de la columna indica el tamaño de acople a utilizar. Verificar en la Tabla III el diámetro de cada uno de los ejes en función del máximo y del mínimo.

Tabla I - Temp. máx. en el acople 80ºC

MODELO / RPM	A 20	A 25	A 30	A 35	A 45	A 50	A 60	A 70	A 80	A 90	A 95	A 105	A 120	A 140	A 155	A 165	A 170	A 200	A 240	A 300	A 350	A 400
100	0.5	0.8	1.1	1.6	2.9	6.0	8.9	16.3	22.5	30.0	33.8	43.8	70.0	120.0	136	170	207.5	356.3	610.0	1220.0	1681.3	2390.0
200	1.0	1.6	2.3	3.1	5.6	12.0	17.5	33.8	43.8	60.0	67.5	88.8	140.0	241.3	272	340	413.8	713.8	1220.0	2438.8	3363.8	4778.8
300	1.6	2.4	3.5	4.8	8.5	17.5	26.3	50.0	66.3	90.0	101.3	132.5	210.0	361.3	408	511	621.3	1070.0	1830.0	3658.8	5045.0	7168.8
400	2.1	3.1	4.6	6.4	11.3	23.8	35.0	66.3	87.5	120.0	135.0	177.5	280.0	481.3	545	682	828.8	1426.3	2438.8	4878.8	6726.3	9558.8
500	2.6	4.0	5.8	8.0	13.8	30.0	43.8	83.8	110.0	150.0	168.8	221.3	350.0	601.3	680	852	1035.0	1783.8	3048.8	6097.5	8407.5	11948.8
600	3.1	4.8	6.9	9.5	17.5	36.3	52.5	100.0	131.3	180.0	201.3	265.0	420.0	722.5	817	1022	1242.5	2140.0	3656.8	7317.5	10090.0	14337.5
700	3.8	5.6	8.0	11.1	20.0	42.5	62.5	116.3	153.8	211.3	235.0	310.0	490.0	842.5	953	1192	1450.0	2496.3	4268.8	8537.5	11771.3	16727.5
720	3.9	5.8	8.3	11.5	20.0	43.8	63.8	120.0	157.5	216.3	242.5	318.8	503.8	866.3	980	1226	1491.3	2567.5	4390.0	8781.3	12107.5	17205.0
800	4.3	6.4	9.3	12.5	22.5	48.8	71.3	132.5	175.0	241.3	268.8	353.8	558.8	962.5	1090	1363	1656.3	2853.8	4878.8	9756.3	13452.5	19117.5
850	4.5	6.8	9.8	13.8	23.8	51.3	75.0	141.3	186.3	256.3	286.3	376.3	593.8	1022.5	1158	1448	1760.0	3031.3	5183.8	10366.3	14293.8	20312.5
900	4.8	7.1	10.4	13.8	25.0	53.8	80.0	150.0	197.5	271.3	302.5	398.8	628.8	1083.8	1225	1533	1863.8	3210.0	5488.8	10976.3	15135.0	21506.3
1000	5.3	8.0	11.5	16.3	28.8	60.0	88.8	166.3	220.0	301.3	336.3	442.5	698.8	1203.8	1361	1703	2071.3	3566.3	6097.5			
1100	5.9	8.8	12.5	17.5	31.3	66.3	97.5	182.5	241.3	331.3	370.0	486.3	768.8	1323.8	1497	1874	2278.8	3923.8	6707.5			
1150	6.1	9.1	13.8	18.8	32.5	68.8	101.3	191.3	252.5	346.3	386.3	508.8	803.8	1383.8	1565	1959	2381.3	4101.3				
1200	6.4	9.5	13.8	18.8	33.8	72.5	106.3	200.0	263.8	361.3	403.8	531.3	838.8	1445.0	1633	2044	2485.0	4280.0				
1300	6.9	10.4	15.0	21.3	36.3	78.8	115.0	216.3	285.0	391.3	437.5	575.0	908.8	1565.0	1770	2214	2692.5	4636.3				
1400	7.4	11.1	16.3	22.5	40.0	83.8	123.8	232.5	307.5	421.3	471.3	620.0	978.8	1685.0	1906	2385	2900.0	4993.8				
1500	8.0	12.0	17.5	23.8	42.5	90.0	132.5	250.0	328.8	451.3	505.0	663.8	1048.8	1805.0	2045	2555						
1600	8.5	12.5	18.8	25.0	45.0	96.3	141.3	266.3	351.3	481.3	537.5	707.5	1118.8	1926.3								
1700	9.0	13.8	20.0	27.5	48.8	102.5	150.0	282.5	373.8	511.3	571.3	752.5	1188.8	2046.3								
1750	9.3	13.8	20.0	27.5	50.0	105.0	155.0	291.3	383.8	526.3	588.8	775.0										
1800	9.5	13.8	21.3	28.8	51.3	108.8	158.8	300.0	395.0	541.3	605.0	796.3										
2000	10.6	16.3	22.5	31.3	56.3	120.0	177.5	332.5	438.8	601.3	672.5	885.0										
2250	12.0	17.5	26.3	36.3	63.8	135.0	198.8	375.0	493.8	677.5	756.3	996.3										
2500	13.8	20.0	28.8	40.0	71.3	150.0	221.3	416.3	548.8	752.5	841.3	1106.3										
2750	15.0	22.5	31.3	43.8	77.5	165.0	243.8	457.5	603.8	827.5	925.0	1216.3										
3000	16.3	23.8	35.0	47.5	85.0	180.0	265.0	498.8	658.8	902.5	1212.5											
3250	17.5	26.3	37.5	51.3	92.5	195.0	287.5	541.3														
3500	18.8	27.5	40.0	56.3	98.8	211.3	310.0	582.5														
3600	18.8	28.8	41.3	57.5	102.5	216.3																
3750	20.0	30.0	43.8	60.0	106.3	226.3																
4000	21.3	31.3	46.3	63.8																		
4500	23.8	36.3	51.3	71.3																		
5000	26.2	40.0	57.5	80.0																		

Para rpm menores a 100 ver catálogo BR.

H.P. Nominales
Para todos los valores en color por debajo de la línea, los cubos serán encastrados (CE)

Las dimensiones son exclusivamente como referencia y quedan sujetas a cambios sin previo aviso.

Motores a explosión:

Para motores con cuatro o más cilindros, adicionar 1.0 al factor de servicio seleccionado, para motores con menos cilindros, consultar.

FACTORES DE SERVICIO (Aplicaciones generales)

Tabla II

AGITADORES	
Líquidos	1.00
Líquidos c/sólidos en suspensión.	1.25
Líquidos con densidad variable.	1.25
BOMBAS	
Centrífugas:	
Normales.	1.00
Alta densidad y sobrecarga.	1.25
Rotativas, a engranajes, paletas o lóbulos.	1.50
A pistón:	
De 3 o más cilindros.	2.00
De 2 o un cilindro.	2.50
De doble efecto.	2.50
TRITURADOR	
De piedra.	2.75
COMPRESORES	
Centrífugo.	1.25
Rotativo.	1.50
Alternativos:	
> 4 cil.	2.50
< 4 cil.	
(Consultar en fábrica)	
ELEVADORES	
Montacargas.	1.75
Carga de pasajeros.	
(Consultar fábrica)	
EXTRUSORAS	
Material de:	
Densidad constante.	1.50
Densidad variable.	2.50
SOPLADORES	
Centrífugos.	1.00
Metálicos.	1.25
Lóbulos.	1.50
VENTILADORES	
Centrífugos.	1.00
Tiraje reforzado.	1.50
Tiraje inducido.	2.00
Torre de enfriamiento.	2.50
GENERADORES	
Carga uniforme.	1.00
Motosoldadores.	2.00
GUINCHES O PUENTES GRÚAS	
De traslación.	1.75
Malacate principal.	2.00
IMPRESORA	
Rotativa.	1.00
Prensa.	1.50
MAQUINAS HERRAMIENTAS	
Cepillo.	1.50
Calandras.	2.00
Prensa de estampado.	2.00
Roscadora.	2.50
MEZCLADORAS	
De tambor.	1.50
De concreto.	1.75
MOLINOS	
A martillos.	2.00
A bolas.	2.25
HORNOS	
De cemento, rotativos o secadores.	2.00
ZARANDA	
De lavadero.	1.00
Rotativa.	1.50
Vibratoria.	2.50
TRANSPORTADORES	
Aéreos, cintas, correas discos, a tornillo.	1.50
Vibratorios.	2.50

FACTORES DE SERVICIO (Aplicaciones especiales)

DRAGAS	
Bombas, enrollador de cable, guinche de maniobra, zaranda.	1.75
Cortador.	2.00
INDUSTRIAS ALIMENTICIAS Y DE BEBIDAS	
Envasadores y embotelladoras.	1.00
Mezclador de masa, moledor de carne, cortadores.	1.75
INDUSTRIA DEL CAUCHO	
Calandras.	2.00
Molinos.	2.25
Mezcladores (Banbury).	2.50
Conformadora de neumáticos.	2.50
INDUSTRIA TEXTIL	
Bobinadora.	1.50
Cardas.	1.50
Lavadora de ropa.	2.00
Calandra.	2.00
ASERRADEROS	
Transportadores.	1.50
Sierras.	1.75
Descargadores de tambor.	2.00
Rolos de transporte.	2.00
Mesa de transferencia:	
Sin reserva.	2.00
Con reserva.	2.50
CERÁMICA	
Extrusora.	1.50
Molinos.	2.00
Prensa.	2.25
CELULOSA Y PAPEL	
Bombas servicios.	1.00
Bobinadora y desbobinadora.	1.50
Cilindros.	1.75
Tela.	1.75
Desfibradores.	1.75
Calandras.	2.00
Cortadores.	2.00
Refinadores.	2.00
Prensas.	2.00
Lavadores.	2.00
Desecadores.	2.25
Picadores.	3.00
PETROLEO	
Filtros de parafina.	1.25
Equipos de bombeo.	2.00
SIDERURGICA	
Bobinadora y desbobinadora.	1.50
Formadora de espiras.	1.75
Trefiladora.	2.00
Mesa de cilindros	
S/ reversión.	2.00
C/ reversión.	2.50
Alimentadora.	3.00
INDUSTRIA DEL AZUCAR	
Mesa inclinada.	1.75
Molienda.	2.00
MINERACION Y PUERTO	
Desplazamiento máquina.	2.00
Elevación de lanza.	2.50
Giro de lanza.	2.50
Rueda de descarga.	2.00

Selección del cálculo por torque nominal (tn)

Se utiliza la siguiente fórmula conforme a la unidad de potencia:

$$tn: \frac{706.17 \times HP \times fs}{R.P.M.} \qquad tn: \frac{716.2 \times CV \times fs}{R.P.M.} \qquad tn: \frac{946.27 \times Kw \times fs}{R.P.M.}$$

Se busca en la Tabla III el modelo cuyo torque Nominal sea igual o superior al calculado, verificar el diámetro de los ejes en función del máximo y el mínimo. (ver pág. 4)

Con 2 cubos normales (fig. 1)

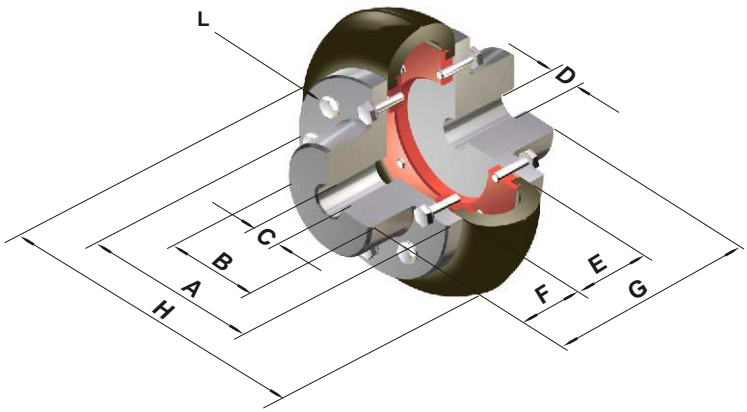

A - Ø Brida Cubo
B - Ø Cuello Cubo
C - Ø Máx. aleasaje
D - Ø Agujero piloto
E - Ancho centro
F - Ancho cubo
G - Long. total
H - Ø Centro
L - Tipo tornillo

Tabla III

ACOPLE CON CUBO NORMAL													BULONES	
MODELO	Torq. Nom. Nm	Angulo Torsión (º)	(1) Peso (Kg.)	Gd2 (Kg m2)	A	B	C Máx	D Min	E	F	G	H	Nr.	L- Cab. hex.
A-20	38	2º	1.05	0.0017	74	36	20	10	30	25	80	95	12	1/4 x 3/4
A-25	56	5º	1.09	0.0018	74	36	23	10	30	25	80	95	12	1/4 x 3/4
A-30	82	2º	2.40	0.0094	96	49	30	10	40	35	110	127	16	5/16 x 7/8
A-35	113	4º	2.65	0.0098	96	49	32	10	40	35	110	127	16	5/16 x 7/8
A-45	250	3º	5.00	0.0382	127	70	40	15	50	45	140	167	20	5/16 x 1
A-50	420	6º	5.32	0.0402	127	70	46	15	50	45	140	167	20	5/16 x 1
A-60	620	5º	12.50	0.1065	169	100	55	25	65	60	185	224	24	3/8 x 1 1/4
A-70	1170	9º	13.30	0.1593	169	100	65	25	65	60	185	224	24	3/8 x 1 1/4
A-80	1550	5º	24.90	0.594	218	116	75	30	90	80	250	302	20	1/2 x 1 3/4
A-90	2170	6º	26.00	0.639	218	116	85	30	90	80	250	302	20	1/2 x 1 3/4
A-95	2380	4º	34.90	0.912	235	138	90	40	90	80	250	330	24	1/2 x 1 3/4
A-105	3130	8º	44.00	0.982	235	138	100	40	90	80	250	330	24	1/2 x 1 3/4
A-120/120	4940	5º	86.00	3.80	297	195	120	45	120	130	380	403	20	5/8 x 2 1/4
A-140/140	8500	9º	94.00	3.82	297	195	140	45	120	130	380	403	20	5/8 x 2 1/4
A-155/155	9750	6º	126.00	5.76	350	220	155	50	140	150	440	470	14	5/8 x 2 1/4
A-165/165	12200	10º	135.00	5.85	350	220	165	50	140	150	440	470	14	5/8 x 2 1/4
A-170/70			170.20	12.22		150	70	30		80	345			
A-170/130	14630	7º	211.80	13.75	436	236	130	70	185	130	445	550	24	3/4 x 2 3/4
A-170/170			242.80	17.65		276	170	120		180	545			
A-200/90			192.60	13.30		186	90	40		100	385			
A-200/140	25190	11º	202.40	13.75	436	200	140	70	185	130	445	550	24	3/4 x 2 3/4
A-200/200			276.80	19.20		276	200	120		180	545			
A-240/150			364.70	51.50		225	150	100		160	556			
A-240/200	43060	4º	447.40	55.35	535	290	200	100	236	180	596	740	60	3/4 x 3 1/2
A-240/240			633.60	84.50		390	240	100		275	786			
A-300/150			370.00	50.70		225	150	110		160	556			
A-300/200			450.00	54.50		290	200	100		200	636			
A-300/250	86120	10º	640.00	69.40	535	350	250	100	236	275	786	740	60	3/4 x 3 1/2
A-300/300			695.00	83.70		390	300	100		275	786			
A-350/200			1049.00	453.20		290	200	120		200	735			
A-350/250	118750	6º	1211.00	466.40	820	350	250	120	335	275	885	1130		
A-350/350			2237.00	691.00		600	350	120		375	1085			
A-400/250	168750	10º	1219.00	459.20	820	350	250	120	335	275	885	1130		
A-400/400			2245.00	697.00		600	400	120		375	1085			

Las dimensiones son exclusivamente como referencia y quedan sujetas a cambios sin previo aviso.

Con 1 cubo normal y 1 cubo integral (fig. 2)

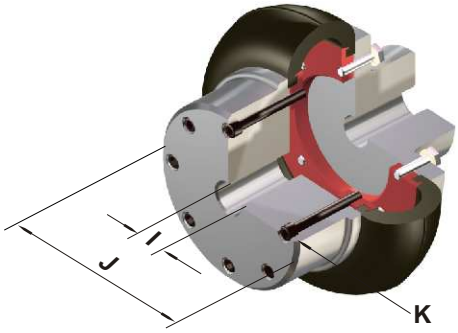

I - Ø Máx. alesaje

J - Ø Cuello cubo

K - Tipo tornillo

Tabla IV

ACOPLE CON CUBO INTEGRAL			BULONES		ACOPLE CON CUBO INTEGRAL			BULONES	
MODELO	I Máx	J	Nr. (1)	K - Allen	MODELO	I Máx	J	Nr. (1)	K - Allen
A-20	30	66	6	1/4 x 1 1/4	A-120	170	*	10	5/8 x 6
A-25	30	66	6	1/4 x 1 1/4	A-140	170	*	10	5/8 x 6
A-30	44	86	8	5/16 x 1 1/2	A-155	200	*	14	5/8 x 6 1/2
A-35	44	86	8	5/16 x 1 1/2	A-165	200	*	14	5/8 x 6 1/2
A-45	60	110	10	5/16 x 2	A-170	250	*	12	3/4 x 8
A-50	60	110	10	5/16 x 2	A-200	250	*	12	3/4 x 8
A-60	90	150	12	3/8 x 2 1/2	A-240	*	*	30	3/4 x 8
A-70	90	150	12	3/8 x 2 1/2	A-300	*	*	30	3/4 x 8
A-80	100	180	10	1/2 x 3 3/4	A-350	*	*	30	3/4 x 8
A-90	100	180	10	1/2 x 3 3/4	A-400	*	*	30	3/4 x 8
A-95	125	198	12	1/2 x 3 3/4					
A-105	125	198	12	1/2 x 3 3/4					

(1) Cantidad correspondiente a cada cubo integral.
*** consultar a fabrica**

Indicados para usos donde el diámetro del eje a alojar es superior al indicado en la tabla III.

Se pueden montar con uno o dos cubos integrales, según la necesidad.

Las dimensiones son exclusivamente como referencia y quedan sujetas a cambios sin previo aviso.

CONFIGURACIONES

Con espaciador (ES)

Todas las versiones pueden ser provistas con espaciador, que facilita el desmontaje, como en el caso de las bombas (Back-pull-out).

Para el pedido, indicar distancias entre puntas de ejes. “L”

MODELOS	ES 75	ES 100	ES 140	ES 180
A-20/25	*	*	*	
A-30/35		*	*	*
A-45/50		*	*	*
MODELOS	**ES 140**	**ES 180**	**ES 215**	**ES 250**
A-60/70	*	*	*	
A-80/90		*	*	*
A-95/105		*	*	*

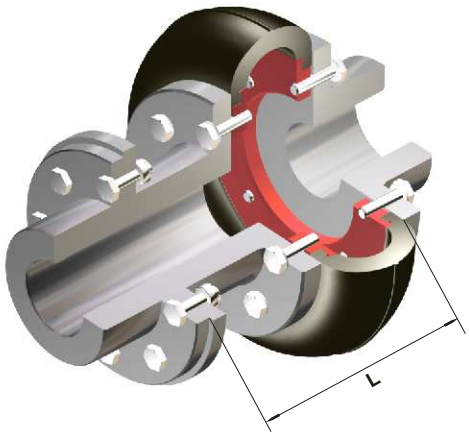

Altas velocidades (CE)

En velocidades que se encuentran dentro del área marcada en la tabla I, los acoplamientos deben se balanceados dinámicamente y utilizar cubos encastrados.

Al realizar el pedido, indicar velocidad de giro (R.P.M.)

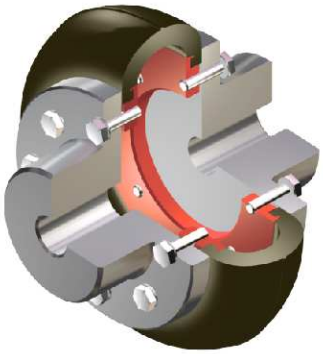

Eje flotante (EF)

Los acoplamientos de ejes flotantes con punta de eje guiada permiten un mayor desplazamiento angular, como así también axial, resultante de las variaciones dinámicas y térmicas de los elementos rotantes. Especialmente diseñados para ser usados en torres de enfriamiento.

Para su requerimiento, indicar la distancia entre puntas de ejes a vincular: “L”

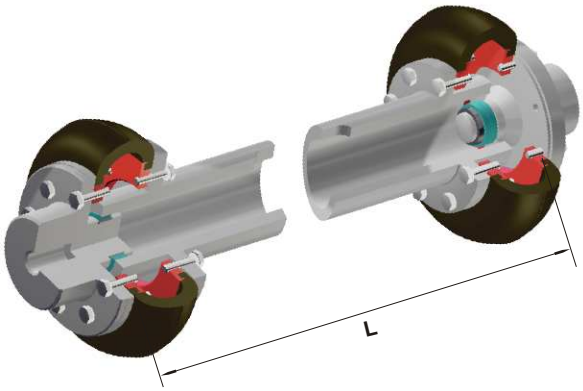

Cubo Axial (CX)

Se ha desarrollado este modelo para aquellas máquinas que por las características de su construcción no toleran desplazamiento axial.
Uso indicado para máquinas con ejes deslizantes.
Al hacer el pedido indicar el desplazamiento máximo.

MODELOS	Ø Máx.	Ø Min.	MODELOS	Ø Máx.	Ø Min.
A-20/25	21	15	**A-95/105**	73	40
A-30/35	29	15	**A-120/140**	102	50
A-45/50	42	15	**A-155/165**	140	60
A-60/70	60	25	**A-170/200**	180	70
A-80/90	64	30			

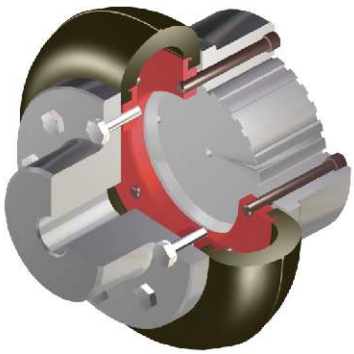

Las dimensiones son exclusivamente como referencia y quedan sujetas a cambios sin previo aviso.

Con polea de freno (APF)

Combinados con campanas de freno, se aplican tanto para frenos mecánicos, electromagnéticos o neumáticos.
Se recomienda utilizar campanas standard con diámetros de 6”, 8”, 10”, 12”, 14” y 16”.

De requerir otros diámetros, indicarlo con la solicitud de provisión.

Montaje sobre volantes - Modelo Brida (CF)

Para aplicaciones donde es conveniente montar el acoplamiento en un volante de motor de combustión o máquina propulsora.
Si el espacio entre las partes a unir es reducido, se recomienda utilizar el modelo Brida, para el montaje o desmontaje del centro de goma se debe mover una de las partes a vincular.

Conjuntamente con el pedido indicar el diámetro de brida.

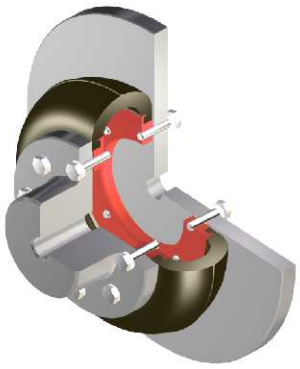

Montaje sobre volantes - Modelo Carretel (CC)

Para aplicaciones donde es conveniente montar el acoplamiento en un volante de motor de combustión o máquina propulsora.
Si el espacio entre las partes a unir no está limitado, se sugiere utilizar el modelo Carretel.

Consultar por modelos stándar.

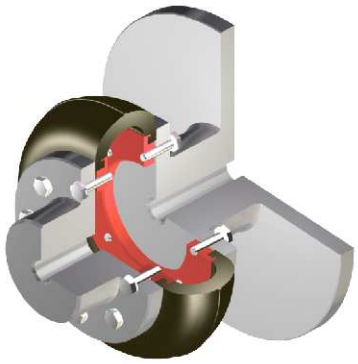

Limitador de torque (LT)

Diseñado para proteger esfuerzos adicionales, actúa cuando en una transmisión se produce una sobrecarga, resbalando cuando el torque requerido supera un valor prefijado, evitando que los mismos afecten al resto de la transmisión.

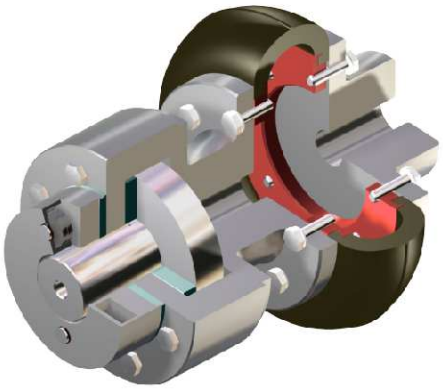

Con trabas de seguridad (BS)

En donde la transmisión debe continuar existiendo, independientemente de sobrecargas o una eventual ruptura del centro elástico.

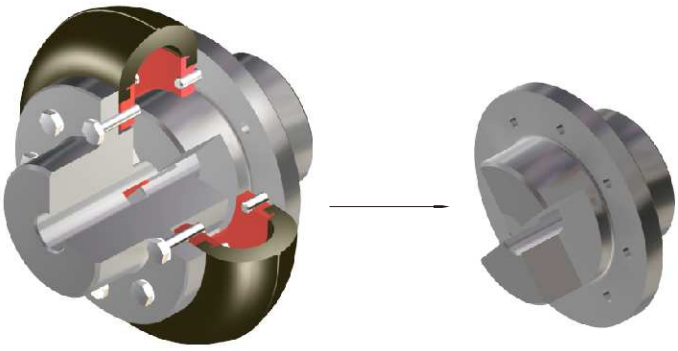

Con disco de freno (DF)

Diseñado para ser usado con disco de freno llenos o ventilados indistintamente y con sistemas neumáticos o hidráulicos.

Para diámetros y espesores de discos consultar a fábrica.

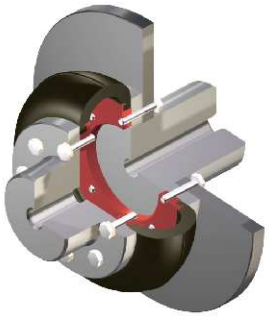

Cubo invertido (CIN)

En instalaciones en donde se ve comprometida la instalación de un acoplamiento en su configuración normal, debido al reducido espacio disponible entre los ejes a unir, el diseño del acoplamiento **Gummi** permite montar uno de los cubos en forma invertida disminuyendo el largo del mismo sensiblemente.

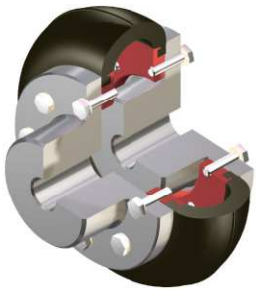

Instrucciones de Montaje

Los valores"Aº" y " R" son tolerancias máximas.

MODELOS	E (mm)	tol (mm)	ANGULAR (º)	RADIAL (mm)	TORQUE (Kgm) Ajuste cruzado	TORQUE (Kgm) Ajuste circular
A20 / 25	30	0.5	0.5	0.25	0.5	0.5
A30 / 35	40	0.5	1	0.4	0.75	1
A45 / 50	50	1	1.5	0.5	1	2
A60 / 70	65	1	1	0.8	2	3
A80 / 90	90	2	1.5	1	5	6
A95 / 105	90	2	1.5	1	5	6
A120 / 140	120	4	2	2	6	7
A155 / 165	140	4	2	2	10	15
A170 / 200	185	4	3	3	10	15
A240 / 300	236	5	4	3	15	22
A350 / 400	335	5	4	3	18	25

Las dimensiones son exclusivamente como referencia y quedan sujetas a cambios sin previo aviso.

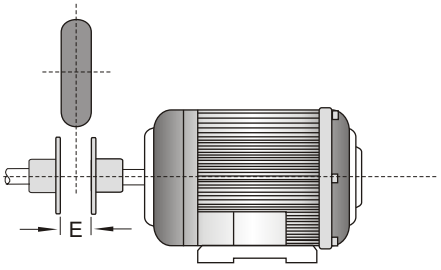

Distancia entre ejes.

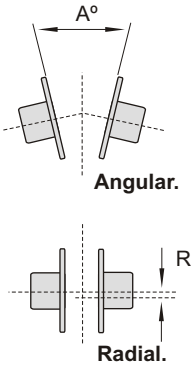

En el montaje inicial, se debe alinear y dejar entre ambos cubos la distancia"E" indicada en la tabla.

Ejemplo de ajuste del Centro Elástico.

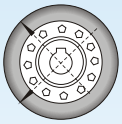

- Primer ajuste en cruz.

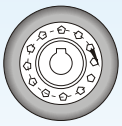

- Segundo ajuste circular.

"Para un ajuste preciso utilizar torquímetro, según valores de torque indicados en la tabla. Para el ajuste de cubos integrales o platos bridas sólo utilizar torquímetro."

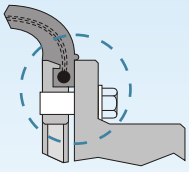

Ajuste Correcto.

Se recomienda chequear el ajuste de los tornillos luego de 24 hs de

Ajuste Incorrecto.

Un ajuste excesivo de los tornillos puede ocasionar la rotura del centro elástico, por estrangulamiento o corte lateral.

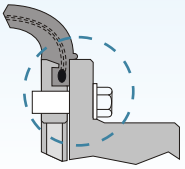

Ambientes agresivos (RE)

El elastómero utilizado en los acoplamientos **Gummi** presenta por lo general una buena resistencia a los productos químicos o agentes agresivos. En los casos en los que se presume un constante contacto altamente agresivo se recomienda el uso de recubrimiento especial de alta resistencia química.
Para el pedido, indicar tipo de agente agresivo.

Vapor	○○
Acidos	○○
Bases	○○
Oleos	○
Etileno Glicol	○○○
Intemperie	○○

○ Baja ○○ Regular ○○○ Alta

Gummi se ha convertido hace ya varios años, en fuente de consulta de las principales empresas que invierten en desarrollo tecnológico para optimización de costos y aplicaciones de alta performance.

Por tal motivo, y ante la necesidad de satisfacer los requerimientos de nuestros usuarios, es que Gummi desenvolvió nuevas y exclusivas tecnologías para aplicaciones de baja rotación y alto torque.

Como resultado, obtuvimos un acoplamiento que posee las características ideales:

- **Alta capacidad de transmisión de potencia.**
- **Diseño compacto*.**
- **Protección y aumento de la vida útil de los componentes de la transmisión.**

* En un mismo tamaño de centro elástico, obtenemos hasta 5 veces el torque nominal.

Del mismo modo, para nuestra línea standard, continuamos desarrollando nuevos compuestos de última generación, que aumentan la capacidad de transmisión de potencia en un 25 %.

Gummi, Calidad Total.